적용규격 SPECIFICATION APPLIED	

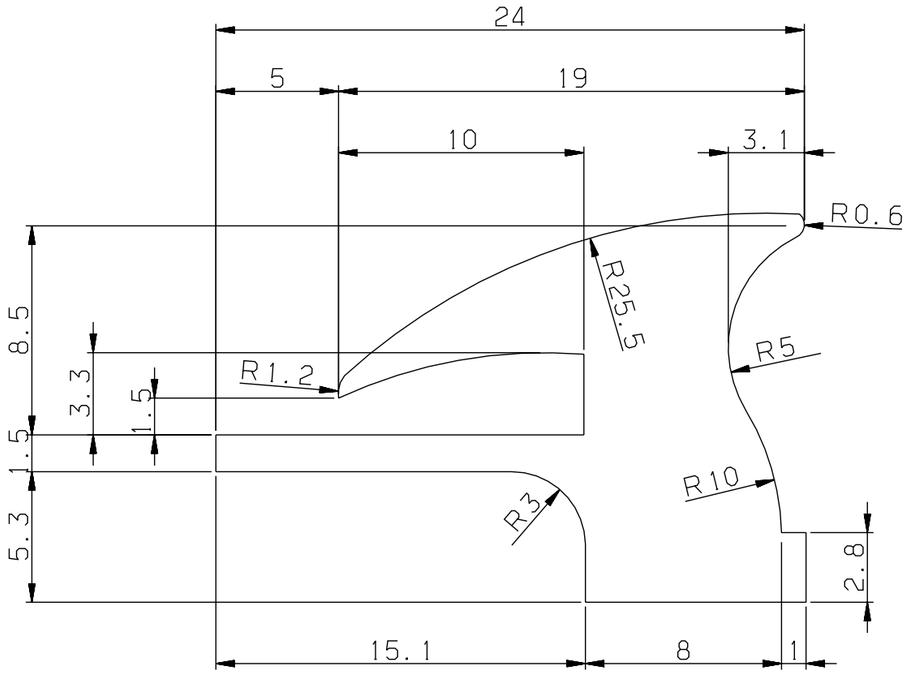

NOTE.

1. MATERIAL:NEOPRENE
2. COLOR:BLACK
3. HARDNESS:SHORE"A"65°~70°
4. AREA:166.57MMSQ

두께 THICKNESS			
	~ 40	2	4
	~ 30	2	3
	~ 10	1	1.5
	< 3	0.5	1
길이 LENGTH	~3150	-	7
	~1600	4	5
	~ 800	3	4
	~ 400	2	3
	~ 200	1.5	2
	~ 100	1	1.5
등급 GRADE		A	B

주철,주강품 CASTING (±)			
~ 20M	8	14	24
~ 15M	7	12	21
~ 12M	6	10	18
~ 8M	5	8	14
~ 4M	4	6	11
~ 2M	3	4	8
~ 1M	2	3	6
~ 315	1	2	4
~ 120	1	2	3
~ 30	1	1	1
등급 GRADE	A	B	C

용접 구조물 WELDING (±)			
~ 20M	-	6.0	8.0
~ 15M	-	5.0	7.0
~ 12M	-	4.0	6.0
~ 8M	-	3.0	5.0
~ 4M	0.8	2.0	4.0
~ 2M	0.5	1.2	3.0
~ 1M	0.3	0.8	2.0
~ 315	0.2	0.5	1.2
~ 120	0.15	0.3	0.8
~ 30	0.1	0.2	0.5
3~6	0.05	0.1	0.2
등급 GRADE	A	B	C

기계 가공품 MACHINING (±)			
~ 6	0.05	0.1	0.2
6~30	0.1	0.2	0.5
30~120	0.15	0.3	0.8
120~315	0.2	0.5	1.2
315~1M	0.3	0.8	2.0
1M~2M	0.5	1.2	3.0
2M~4M	0.8	2.0	4.0
4M~8M	-	3.0	5.0
8M~12M	-	4.0	6.0
12M~15M	-	5.0	7.0
15M~20M	-	6.0	8.0
등급 GRADE	A	B	C

규정치않은 일반공차표 GENERAL TOLERANCE	기호 MARK	일자 DATE	변경 내역 DETAIL OF REVISION(E.C ZONE)	설변번호 E.C NO.	설계 DGN	검도 CHK	승인 APP

품번 NO.	부품 번호 PART NO.	품명 DESCRIPTION	재질 MATERIAL	수량 Q'TY	중량 W.T	비고 REMARKS

승인 APP	H.G.RYU 2008.11.17	재질 MAT'L NEOPRENE	명칭 TITLE	RUBBER, SECTION	
검도 CHK	H.S.KIM 2008.11.17	총중량 G.W			
설계 DGN	Y.D.KIM 2008.11.11	일반공차 MC WD CT: B B B	도면번호 DRG. NO	RFP51011AN0	Ver. 00 / Rev. --
제도 DRG	S.H.SONG 2008.11.11	SIZE A3	MS	SCALE 4/1	매수 SHEET 1 of 1

참고번호 REF. NO. FPP02021

HYUNDAI Rotem 현대로템주식회사

3D5101 | RFP- | 년-PRJT | 정리번호

본 도면은 당사 재산으로서 허가없이 무단복사/배포 금지함. PROPERTY OF ISSUING ENTITY. CANNOT BE DISTRIBUTED OR REPRODUCED WITHOUT AUTHORIZATION.

CATIA